# 製品仕様書

AID-商開-230518-1 B

## 調光器40

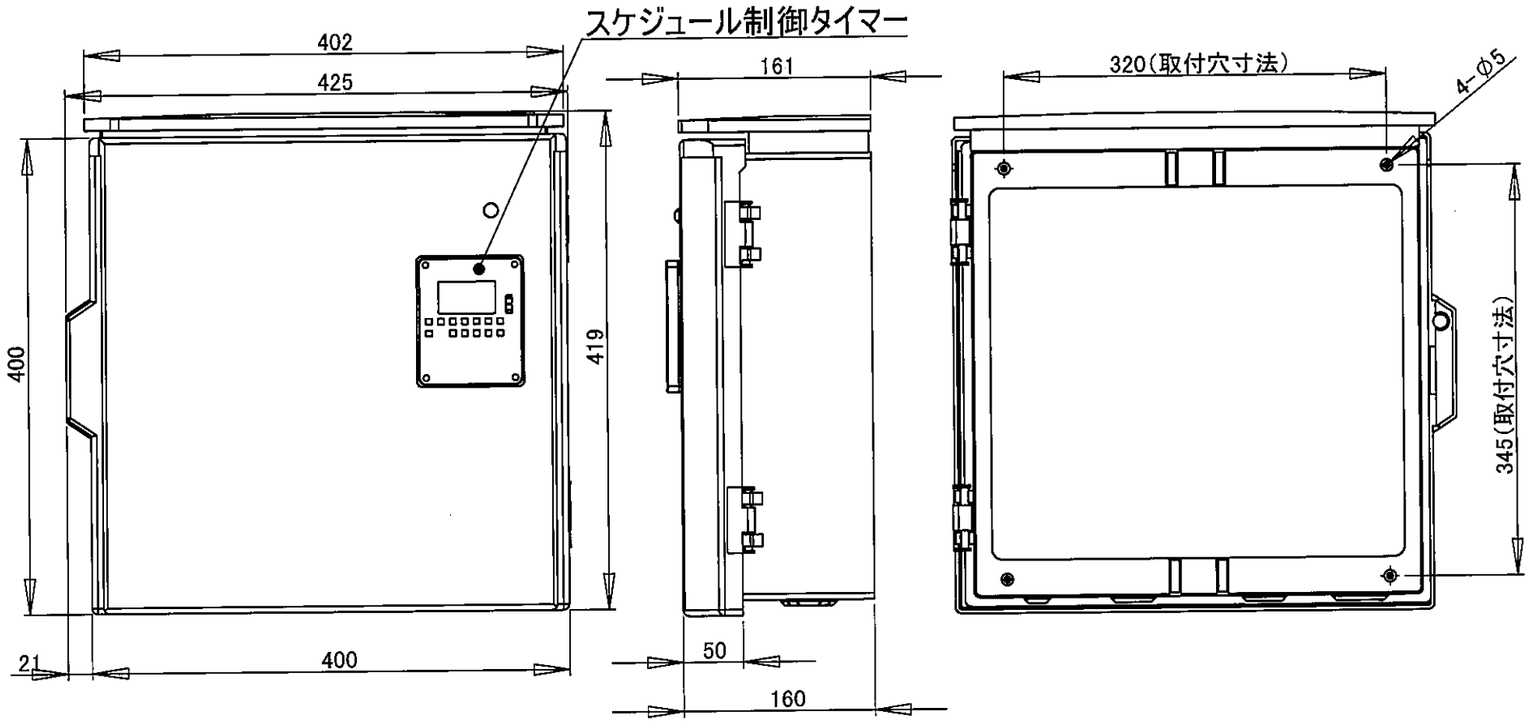


## リモコン

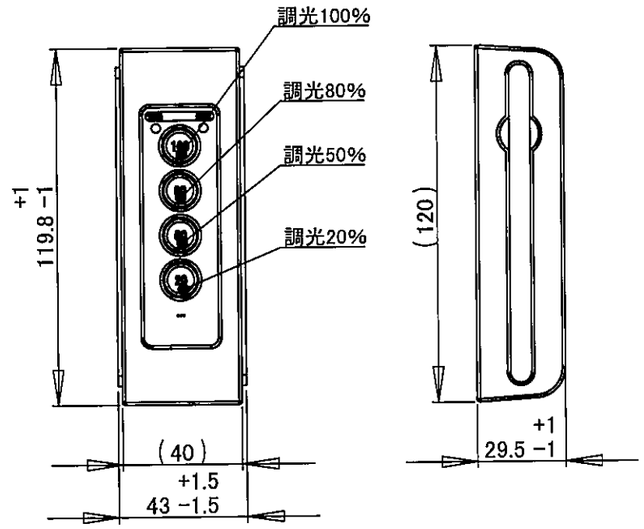


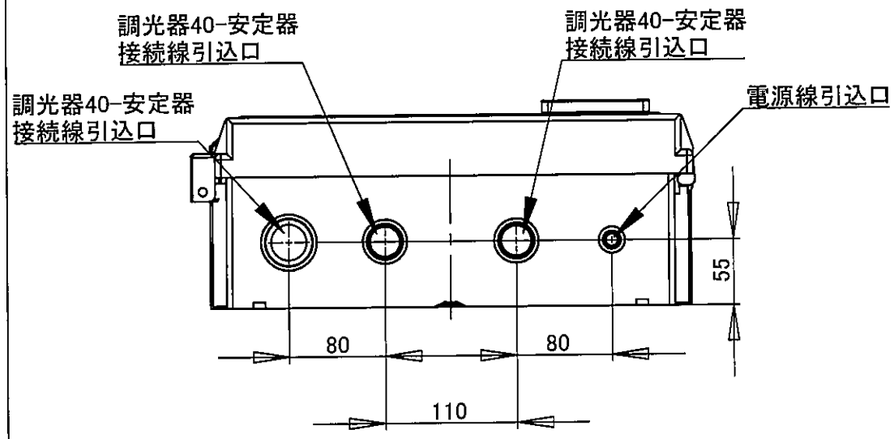


## 照明機器との接続例

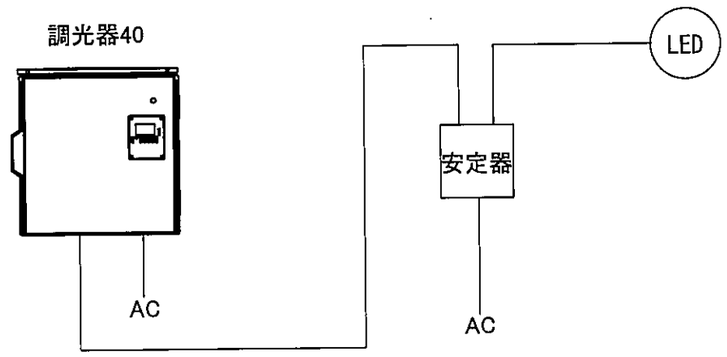


※本製品はタイマーによって照明を点滅させます。
照明がONの時はリモコンで調光することが可能です。

| | 消費電力(W) | 電圧(V) | 周波数(Hz) | 電源接続最大数 | 重量 | 動作温度範囲(℃) |
|---|---|---|---|---|---|---|
| 調光器40 | 6 | 100～200 | 50/60 | 40台 | 3.5kg | 0～40 |
| リモコン | IP等級 | 参考通信距離(m) | 使用電池 | — | 130g | |
| | 55相当 | 200 | 単4電池2本 | — | | |

| 符号 | 設変内容 | 年月日 | 変更者 |
|---|---|---|---|
| A | 新規作成 | 230518 | 河内 |
| B | 誤記修正 | 230615 | 河内 |

| 作成 | 照査 | 承認 |
|---|---|---|
| (池) 23.6.15 河内 | (池) 23.6.15 西浦 | 23.6.15 松本 |

品名
調光器40

種類
ELI Lamp

製造・販売
天草池田電機株式会社